Geschirrspüler BSV45-9BS.1 (bis 28.02.2021 BSV45-9BS)

Energieeffizienzklasse (Spektrum A bis G)

Trocknungswirkungsklasse

Breite 450 mm

LED-Beleuchtung

Wasserstop/AquaStop

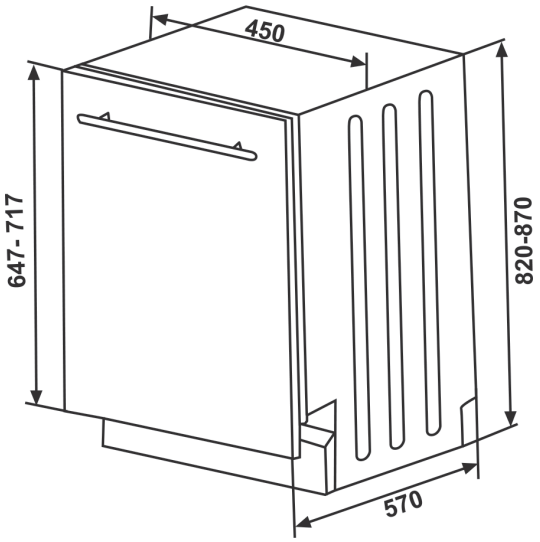

Breite 45 cm
unterbaufähig/**vollintegriert**

Ausstattung
9 Spülprogramme:
Vorspülen
65° Super 50 Minuten
60°-70° Smart
60° Easy Care
50°-60° Smart
Eco (Standardprogramm)
40° Schnell 30 Minuten
40° Schonspülen
30°-50° Smart
Fassungsvermögen: 10 Maßgedecke mit zusätzlicher Besteckschublade
Edelstahl-Innenraum
LED-Innenbeleuchtung
Oberkorb beladen höhenverstellbar
klappbare Tellerhalter
klappbare Tassenhalter
Option: Halbe Beladung
Option: Extra Hygiene
Option: Extra Trocknen
Durchlauferhitzer
Körbe in grau
Restlaufanzeige
akustisches Signal am Programmende
Info LED: optisches Signal am Programmende
Startzeitvorwahl: 1-19 h
elektronische Nachfüllanzeige für Salz und Klarspüler
Aquastop
Multitab-Funktion
Überhitzungsschutz
Aktiv-Trocknungssystem
Gerätefüße von vorne einstellbar

Technische Daten
Energieeffizienzklasse: **E** (Spektrum A bis G)
Betriebsgeräusch: 45 dB(A) re1pW
Trocknungswirkungsklasse: A
Trocknungsleistungsindex: 1,07
Verbrauchsdaten Eco (Standardprogramm)
Verbrauchswerte/Jahr:
211 kWh, 2520 Liter
Energieverbrauch des Eco-Programms pro 100 Betriebszyklen: 76 kWh
Wasserverbrauch des Eco-Programms pro Betriebszyklus: 9 Liter
Dauer des Eco-Programms: 3:42 h
Gerätemaße (H x B x T) 820 x 448 x 550 mm
Ablaufschlauch: 1,80 m
Anschlusskabel mit Stecker 1,65 m
Anschlusswert: 1,9 kW