Einbauherd BEH10-DT.1

BURG

Energieeffizienzklasse (Spektrum A+++ bis D)

Ober-/ Unterhitze

Auftauen

Grill

Heißluft/Umluft

Kühlgebläse

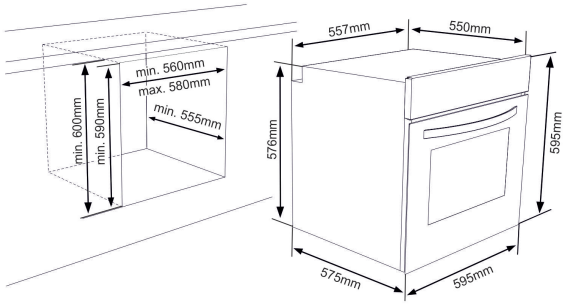

Ausführung: Edelstahl
kombinierbar mit den Kochfeldern BCF60-E, BCR60-E, BCF60ZKB, BCR60ZKB

Backofenfunktionen
Auftauen
Heißluft
Ober-/ Unterhitze
Umluft
Pizzastufe
Grillfunktion
Doppel-Grill
Doppel-Grill + Umluft
VAP Clean (Hydrolytische Reinigungsfunktion)

Ausstattung
Kontrollleuchte für Ein / Aus
Kontrollleuchte für Backofentemperatur
Leichtreinigungstür
2-fach Sicherheitsverglasung
Kühlgebläse
programmierbarer digitaler Timer
Bedienblende Edelstahl
versenkbare Bedienknebel
Backblechführung mit Einhängegittern
Teleskopauszug nachrüstbar

Serienzubehör
1 Backblech emailliert
1 Gitterrost verchromt
1 Fettpfanne emailliert
1 kleines, tiefes Blech (halbe Fettpfannengröße)

Technische Daten
Energieeffizienzklasse: **A** (Spektrum A+++ bis D)
Temperaturbereich: 50°-275°C
Backofenvolumen: 78 Liter
Backofenbeleuchtung 25 W
Energieverbrauch (Konventionell): 0,93 kWh
Energieverbrauch (Umluft/Heißluft): 0,83 kWh
Einbaumaße (H x B x T) 600 x 580 x 555 mm
Anschlusswert: 2,3 kW, 230 V